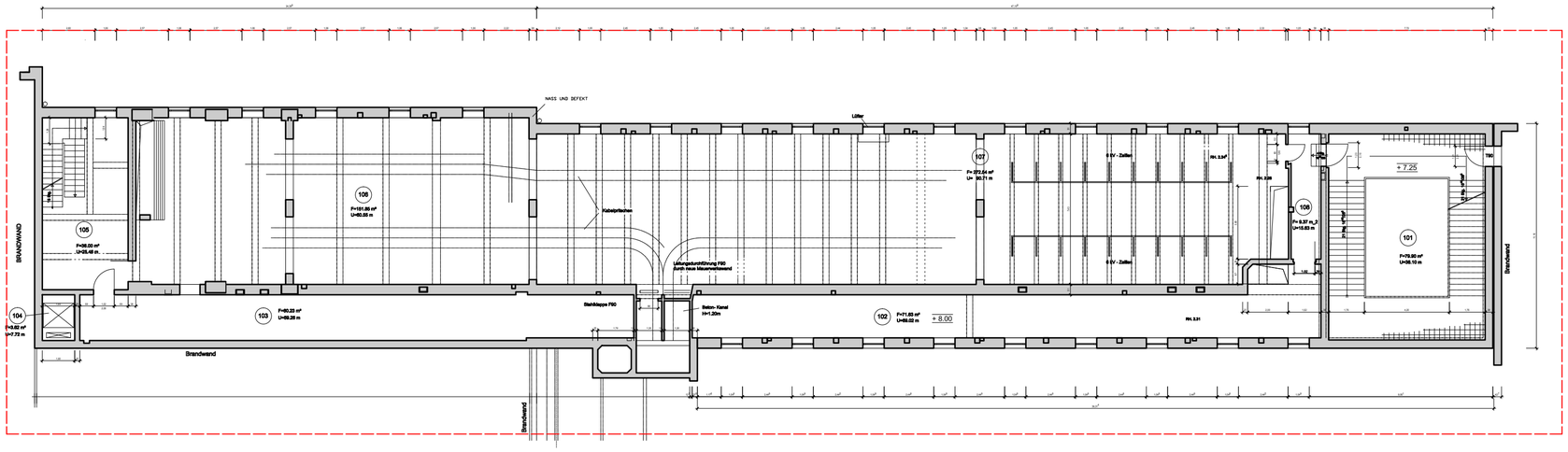

zu bearbeitender Bereich

jeweils ca. 850 m² BGF

Schalthausanbau
Grundriss ZG +7,25
(Kabelboden)

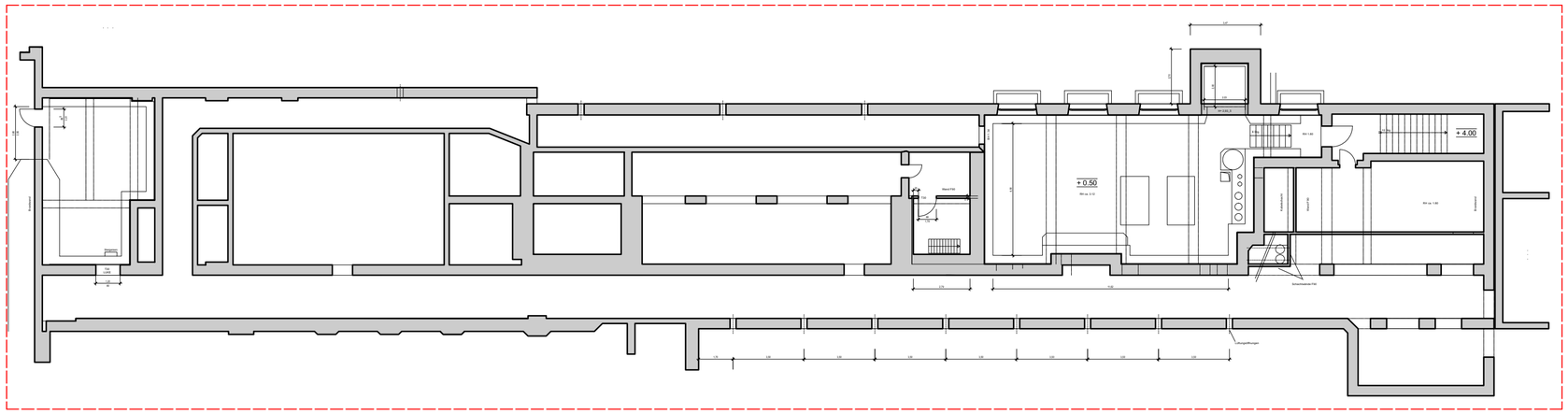

Schalthausanbau
Grundriss KG +0,50

VORABZUG

DBCO res d
Arbeitsgemeinschaft
DBCO Generalplaner GmbH Oststraße 2 - 48145 Münster
Tel: +49 251 590671490 | Mail: info@dbco-generalplaner.de

Diese Zeichnung bzw. Ausarbeitung ist geistiges Eigentum des Architekten und damit gesetzlich geschuetzt. Jede Benutzung, Veröffentlichung, Vervielfaeltigung, Überarbeitung oder Weitergabe an Dritte in Verbindung mit einer anderen Arbeit oder einem anderen Projekt bedarf der Zustimmung des Architekten. Durch die Übernahme des Planes akzeptiert die ausführende Firma die darauf dargestellten Anordnungen. Geschriebene Planmassa auf dieser Zeichnung haben Vorrang gegenueber gezeichneten Dimensionen. Der Auftragnehmer verpflichtet sich vor Arbeitsbeginn alle Masse und Bedingungen seine Arbeit betreffend, auf der Baustelle verantwortlich zu überprüfen. Abweichungen gegenüber dargestellten oder schriftlichen Anordnungen müssen dem Architekten bzw. der Bauleitung unverzüglich schriftlich mitgeteilt werden.

BAUVORHABEN
HTM Peenemünde

STANDORT
Im Kraftwerk
17449 Peenemünde

BAUHERR
Historisch-Technisches Museum
Peenemünde GmbH
Im Kraftwerk
17449 Peenemünde

PROJEKTNUMMER	PROJEKTKÜRZEL
G032	HTM

LEISTUNGSPHASE
Grundlagenermittlung

PLANINHALT
Grundriss KG + ZG - Bestand

PLAN Nr.
1-099

PLANGRÖSSE	MASSSTAB	GEZEICHNET	DATUM
DIN A2	1:200	MG	30.05.23